HOP-UP OPTIONS

TAMIYA

TRF420 TOE CONTROL REAR SUSPENSION SET

TRF420 トーコントロール リヤサスペンションセット

⚠ 注意
●小さなお子様のいる場所での工作はしないでください。工具にさわったり、パーツやビニール袋を口に入れるなどの危険な状況が考えられます。

⚠ CAUTION
●Keep out of reach of small children. Children must not be allowed to put parts or packaging material in their mouths.

★[ ]部品、※部品はセットに含まれません。
★Shaded and ※ marked parts are not included in set.

《タイロッドの取り付け》
Attaching tie-rods

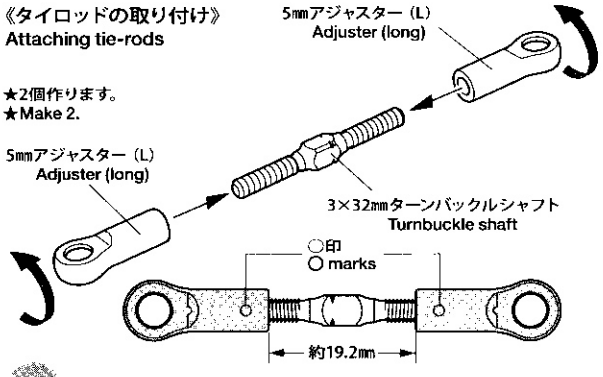

★下のサスマウントの組み合わせが使用できます。組み合わせに応じてアームの長さ（トーイン）を調整してください。
★Compatible suspension mount combinations are listed below. Make sure to adjust arm length (toe) as noted.

TRF420キット付属部品の組み合わせ TRF420 chassis kit parts			オプションパーツの組み合わせ Hop-Up Options		
Front	Rear		Front	Rear	
BまたはXA B or XA	D	約19.2mm	X	A	約18.6mm
C	C	約20.5mm	A	A	約19.0mm

※Measurements above are approximate.

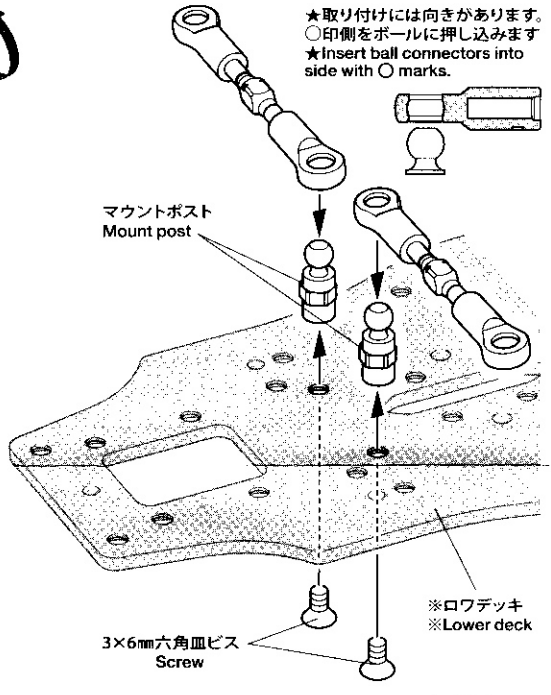

《リヤアップライト》
Rear uprights

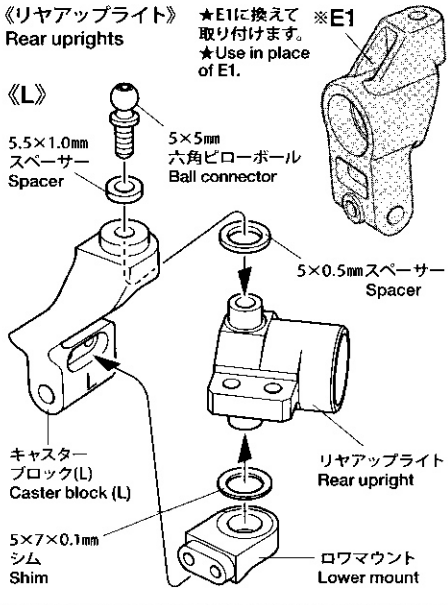

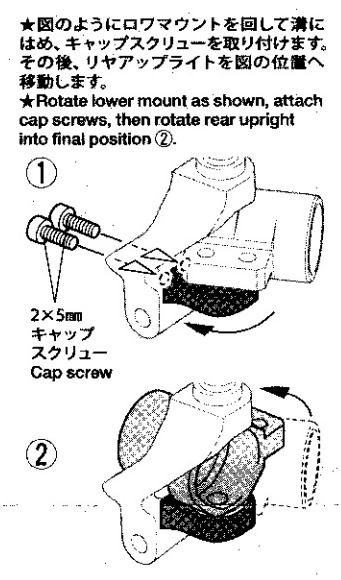

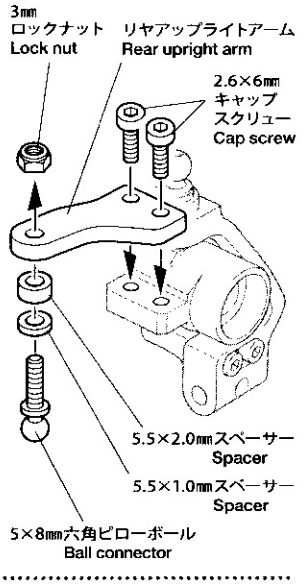

《R》

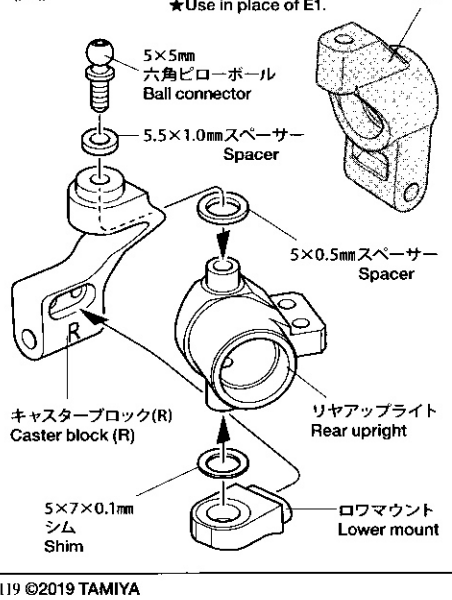

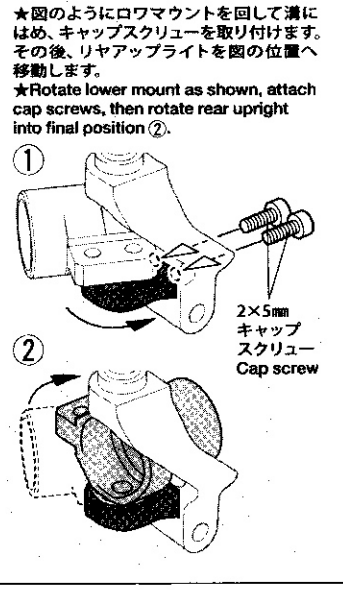

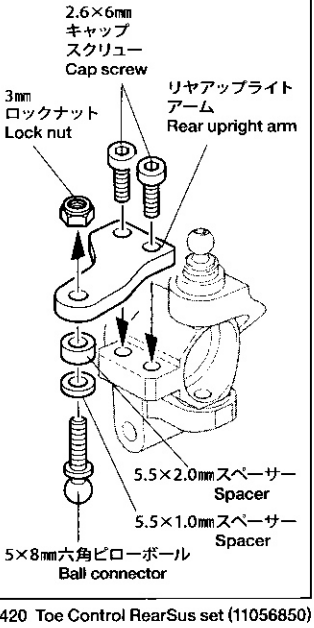

1119 ©2019 TAMIYA

《リヤアクスルの組み立て》
Rear axles

★部品の向きに注意。
★Note direction.

《R》

《L》

★締めすぎないようにします。
★Do not overtighten.

《リヤアクスルの取り付け》
Attaching rear axles

《R》

《L》

3×3mm
イモネジ
Grub screw

3×3mm
イモネジ
Grub screw

《トー角変化量の調整》
Adjusting toe range

★図の部分を組み換えることで、ボトム時のトー角の増減量の調整ができます。右を参考に調整してください。
★Altering the sections highlighted below adjusts toe range as suspension moves. See diagrams at right for details.

前側
Front

トー角の増加
Toe increases

トー角の減少
Toe decreases

トー角の増加
Toe increases

★リヤアップライトアームを上にスペーサーの厚み0～3mm。
★Rear upright arm on top, with 3mm of spacers or less.

2.6×6mm
キャップスクリュー
Cap screw

0mm~3mm

リヤアップライトアーム
Rear upright arm

★リヤアップライトアームを下にスペーサー無し。
★Rear upright arm on bottom, with no spacers.

リヤアップライトアーム
Rear upright arm

0mm

2.6×6mm
キャップスクリュー
Cap screw

トー角変化無し
No toe range

★リヤアップライトアームを下にスペーサーの厚み0～3.5mm。
★Rear upright arm on bottom, with 3.5mm of spacers or less.

リヤアップライトアーム
Rear upright arm

0mm~3.5mm

2.6×6mm
キャップスクリュー
Cap screw

トー角の減少
Toe decreases