SETTING SHEET Ver. 1.00 — Ver. 1.2 TRFworkz Dai Sakaguchi

TRF421 TAMIYA RACING FACTORY

氏名 Name: Dai Sakaguchi — 日付 Date: 13.04.2025

コース Track: TS-Grossenheim Carpet — コースコンディション Track condition: High

気温 Air temp.: 23 ° — 湿度 Humidity: % — 路面温度 Track temp.: °

《フロント》《Front》

EXP-S (Steering): -24% — Steering Angle (Outer): ____

DualRate (Steering): 100%

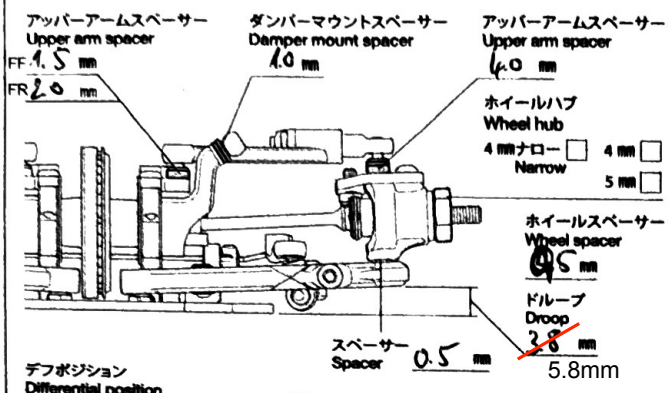

デフポジション Differential position: Alu. 0.5 ☐ 0.8 ☒ — Hi ☒ Lo ☐

Fサスマウント F sus. mount: 1.5 mm — 2.0 mm

ダンパーポジション Damper position: ☐ ☒ ☐

キャスター角 Caster angle	4.0 °
キャンバー角 Camber angle	2.0 °
車高 Ground clearance	5.0 mm
スタビライザー Stabilizer	φ 1.1
フロントドライブ Front drive	Spool
デフオイル Differential oil	# / g
メモ Notes	

サスアーム Sus. arm	/ mm
ダンパータイプ Damper type	USBB
オイルシール Oil seal	Std
ピストン Piston	Std 穴 hole(s)
オイル Oil	# MR400
スプリング Spring	Axon HPS Red
ストローク長 Stroke length	mm
エア抜き用穴 Air hole	1.0 mm

《リヤ》《Rear》

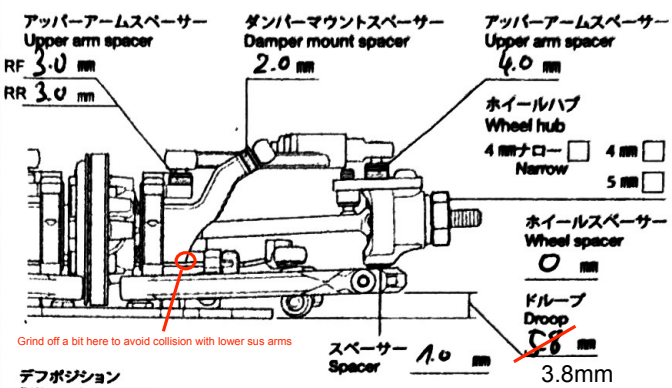

Grind off a bit here to avoid collision with lower sus arms

デフポジション Differential position: Alu. 0.5 ☐ 0.8 ☒ — Hi ☒ Lo ☐

Rサスマウント R sus. mount: 2.0 mm — 2.0 mm

ダンパーポジション Damper position: ☒ ☐ ☐

キャスター角 Caster	-0.5 °
キャンバー角 Camber angle	2.0 °
車高 Ground clearance	5.4 mm
スタビライザー Stabilizer	φ 1.1
リヤドライブ Rear drive	Diff
デフオイル Differential oil	# 5k / g
メモ Notes	

サスアーム Sus. arm	/ mm
ダンパータイプ Damper type	USBB
オイルシール Oil seal	Std
ピストン Piston	Std 穴 hole(s)
オイル Oil	# MR400
スプリング Spring	Axon SLS Green
ストローク長 Stroke length	mm
エア抜き用穴 Air hole	1.0 mm

《トップ》《Top》

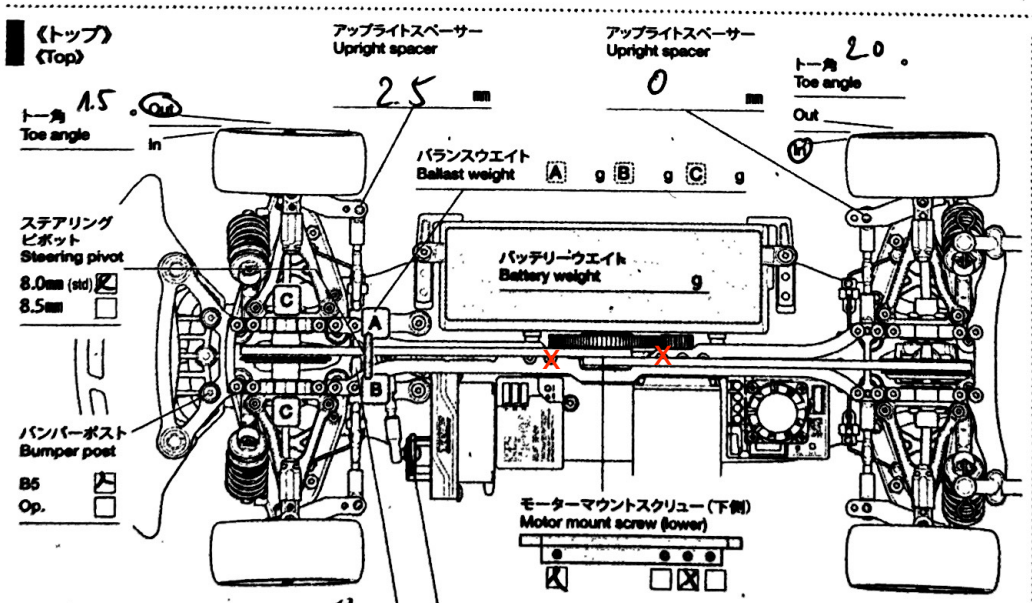

モーター Motor	RCk 17.5T
スパーギヤ Spur gear	100 T
ピニオンギヤ Pinion gear	37 T
バッテリー Battery	LRP 6700 LCG
ボディ Body	Bruch 0.5 / g
ボディマウント穴位置 Body mount hole position	F +1mm
	R
ウイング Wing	Std
タイヤ Tires	RCh 28MX
ホイール Wheels	Std.
インナー Tire inserts	Std.
ベストラップ Best lap	8.8

ロワデッキ Lower deck mm — アルミ / Aluminum ☒ カーボン / Carbon ☐

アッパーデッキ Upper deck 1pcs ☐ 2pcs ☒

サーボホーン Servo horn — サーボホーン長 Servo horn length 19 mm — スペーサー量 Spacers mm

ステアリングスペーサー Steering spacer 0 mm

メモ Notes

0424 ©2024 TAMIYA